Press Release

denqul

杉田エースとデザインオフィスnendoが共同開発した
非常時に備えた手動発電式バッテリー「denqul｜デンクル」
2019年3月1日（金）より発売開始

建築金物総合商社 杉田エース株式会社は、佐藤オオキ率いるデザインオフィス nendo｜ネンドがデザインを手がけた手動発電式バッテリー「denqul｜デンクル」の販売を2019年3月1日（金）より開始いたします。

「denqul」は、“非常時に持ち出しすぐに使用できるバッテリー”をコンセプトに開発されました。そのため、平時は、スティック状のバッテリーをクレードル（充電台）で充電しながら常備します。携行する際は、クレードルから取り外し、バッテリーが無くなった場合には手動で充電が可能です。

手動で蓄電する際は、バッテリーの内筒を引き伸ばし、L字に折り曲げた後、片手で振ることで充電されます。遠心力を利用することにより、一般的な手回し式バッテリーに比べ少ない力で充電することができます。1.5回転/秒を約10分間回転させることで、スマートフォンの場合には、約10分間の通話が可能です。(※1)

クレードルには、スマートフォンケース（※2）と多目的ケースが一体化されているため、非常時に持ち合わせたいアイテムなどを収納することができます。インテリアにも溶け込むシンプルなデザインが特長で、ブルー、グレー、ベージュの全3色で展開します。

※1 機種によって通話時間が異なります。
※2 スマートフォンケースには、配線孔を装備しているため、お手持ちのケーブルを用いて充電しながら収納することができます。

＜製品情報＞
製品名：denqul｜デンクル
発売開始日：2019年3月1日（金）
本体価格：10,000円+税
公式サイト：denqul.jp (3月1日公開予定)
バッテリー本体：重量 約362g/外筒 アルミ、内筒 ABS樹脂・アルミ（下蓋）/外筒サイズ φ35.5×220mm
バッテリータイプ：リチウムイオン電池 規格 5000mAh/動作温度範囲 0℃～40℃/動作湿度範囲 20％～60％/対応機種 Android、ios、その他/AC電源による充電時間（目安）約4時間

＜FEATURE｜特長＞

○2WAY充電方式だからいざという時も安心
日頃から目につく場所でAC電源から充電されている状態なので仕舞い込んでいるうちに充電が切れた、という心配も不要です。また、AC電源から充電できない状況でも、手動で充電ができ安心です。

○片手の小さな力で充電可能
スティック状のバッテリーを引き伸ばしてL字に折り曲げ、片手で振り回すだけで手回し式より効率よく充電ができます。

○目につく場所に置き、いつでも手に取れるデザイン
小物入れと一体化することでスマートフォンだけでなく、筆記用具やメガネなども収納でき、緊急時にすぐに手に取り持ち出すことができます。

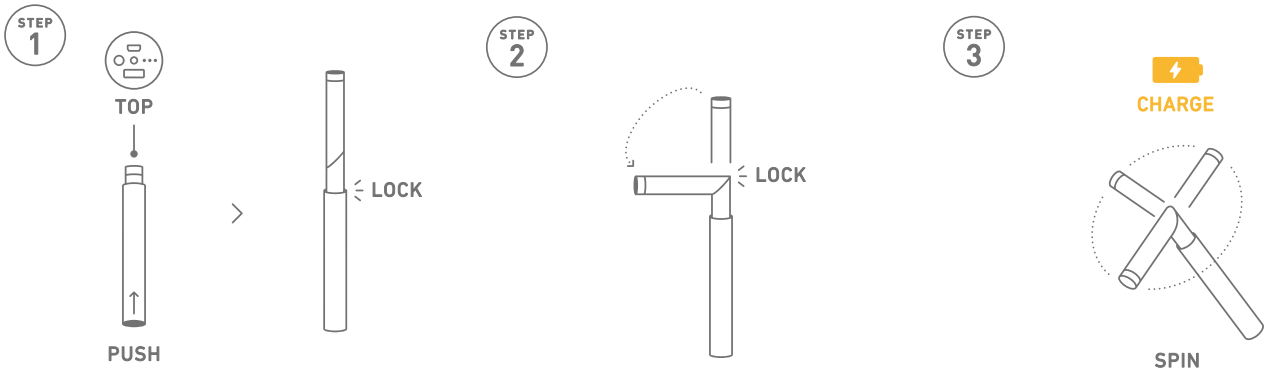

＜HOW TO CHARGE｜手動式充電方法＞
STEP1. 内筒を親指などでまっすぐ押し出し、ロックされるまでゆっくりと引き出します。
STEP2. 内筒をロックがかかるまでゆっくりと回転させL字体に折り曲げます。
STEP3. 外筒をしっかりと持ち、遠心力を利用して回転させ充電させます。
(*時計回り、反時計周りどちらにも回転可能です。)

＜COLOR｜カラーバリエーション＞
カラーバリエーションは、ブルー、グレー、ベージュの３色。
お部屋の雰囲気に合った色を選ぶことができます。

＜CONTENTS｜セット内容＞

○バッテリー本体×1 / クレードル（充電台）×1

○ACアダプター（白色）×1 / USBケーブル（白色）L=1m×1

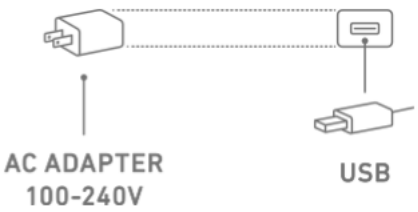

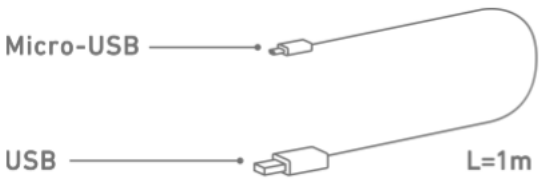

＜DESIGNER｜デザイナー＞

2002年に佐藤オオキを中心に設立されたデザインオフィスnendo。東京とミラノを拠点に、建築、インテリア、プロダクトからグラフィックまで幅広くデザインを手掛け、Wallpaper*誌（英）やELLE DÉCOR誌をはじめとする世界的なデザイン賞の数々を受賞。代表的な作品は、ニューヨーク近代美術館（米）など世界中の美術館に収蔵されている。これまで出演したテレビ番組は、「プロフェッショナル 仕事の流儀」（NHK）、「アナザースカイ」（日本テレビ系）など。主な著書に「ネンドノカンド 脱力デザイン論」（小学館）、「問題解決ラボ」（ダイヤモンド社）、「佐藤オオキのスピード仕事術」（幻冬舎）、「佐藤オオキのボツ本」（日経BP）、「コップってなんだっけ？」（ダイヤモンド社）などがある。杉田エースからは、「PATIO PETITE｜sudare by nendo」（2015年）、防災セット「MINIM+AID｜ミニメイド」（2016年）、簡易宅配ボックス「oitec｜オイテック」(2017年)、簡易トイレ「minimLET｜ミニムレット」(2018年）のデザイン製品を発表している。http://www.nendo.jp

＜denqul 取扱店＞ *3月1日時点

○clubESTA SHOP 直営店

clubESTA SHOP 南青山
東京都港区南青山5-12-27
TEL.03-3498-5151
営業時間.11:00-19:00
定休日.火曜日（祝日を除く）

clubESTA SHOP 近鉄あべのハルカス
大阪府大阪市阿部野区阿倍野筋1-1-43
あべのハルカス 近鉄本店 タワー館10階
TEL.06-4703-5150 営業時間.10:00-20:00

○ clubESTA SHOP オンラインショップ
clubESTA SHOP 楽天市場　https://www.rakuten.ne.jp/gold/clubestashop/
clubESTA SHOP Yahoo!　https://shopping.geocities.jp/clubestashop/

読者お問い合わせ先：
杉田エース株式会社　TEL. 0120-560-521

本件に関するお問い合わせ先：
SUGITA ACE PRサポート/HOW INC. 東京都港区南青山2-22-14 フォンテ青山401
TEL:03 5414 6405 Email : pressrelease@how-pr.co.jp